MANUAL DE INSTALACIÓN

ASP027 - Porta Neumático Auxiliar Universal

¡HABLÁ CON NOSTROS!

0800 777 7833

administracion@steeltiger.com

www.steeltiger.com

¡VISITANOS!

Direccion: (Planta Industrial) Patricias Mendocinas 1070 Ruta 8 Km. 604 Localidad/Pais: X5800CDL Río cuarto, Córdoba - Argentina.

ATENCIÓN AL PÚBLICO

Horarios de atención: 8:00 a 17:30 hs (Lunes a Viernes).

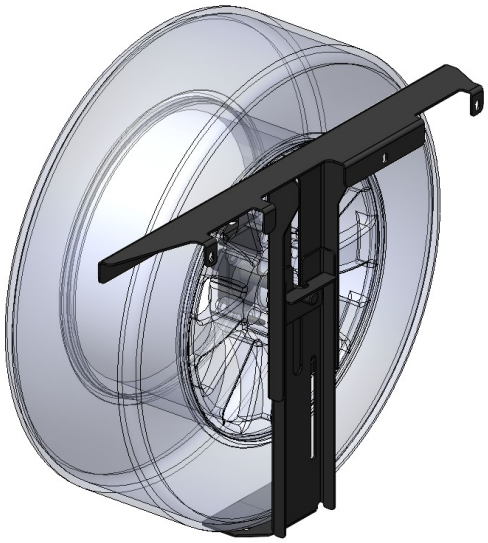

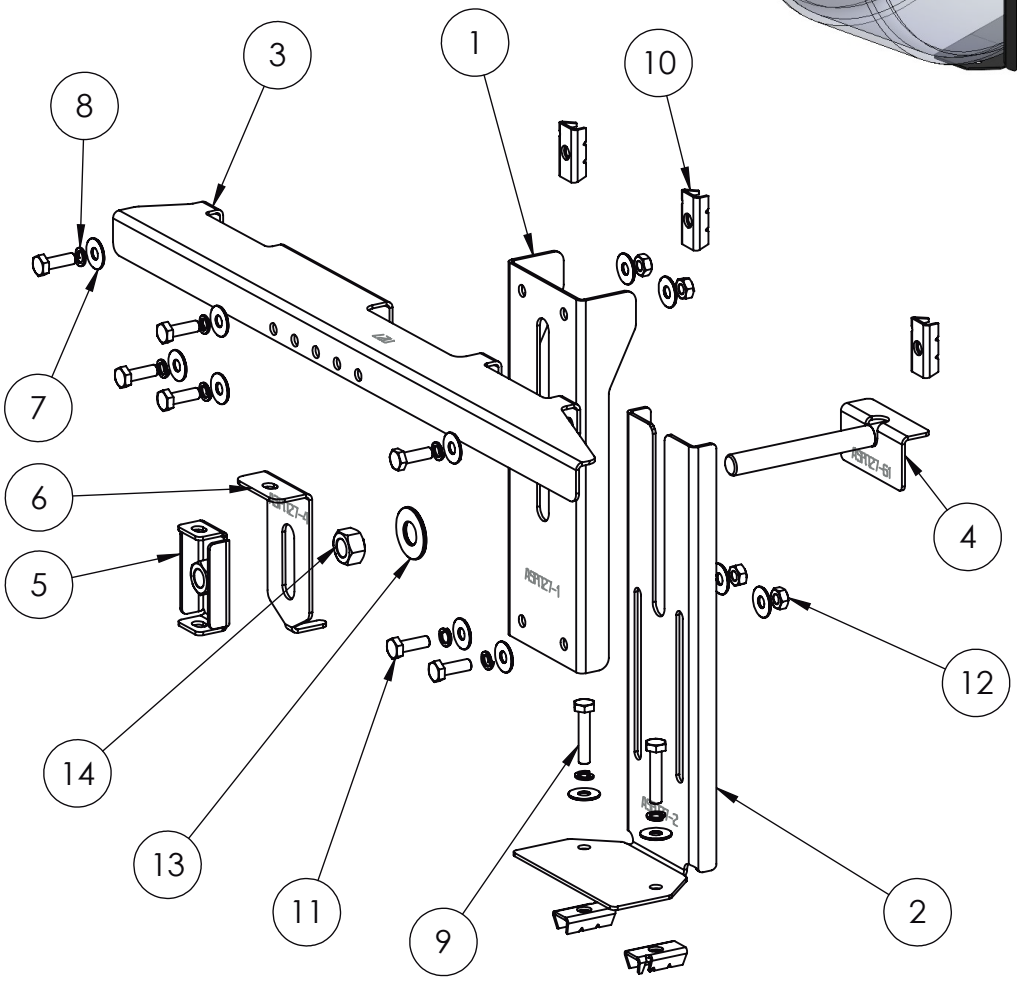

INSTRUCCIONES DE INSTALACIÓN

1.- Ensamblar las partes del porta neumaticos (1 al 6).
2. - Presentar todo el conjunto en la camioneta, colocando la pieza superior del porta neumatico a nivel de la caja de carga.
3.- La base del conjunto se fija al piso de la caja.
4.- Luego de presentar estos dos extremos marcar los agujeros a realizar (3 en el perfil superior de la caja de carga y 2 en el piso)
5.- Realizar los agujeros con una mecha Ø11mm.
6.- Colocar todo el porta neumaticos, ajustar las uniones y colocar el seguro anti robo, desde el centro de la llanta a uno de los agujeros de posicionamiento radial. Ajustar y colocar un candado (no incluido).

Valores de apriete de tornillos

Unidades	M4	M6	M8	M10	M12	M14
Kg.m	0,3	1	2,5	5,1	8,7	14
Coeficiente de fricción: μ=0,14						

Kit de bulones y accesorios

Código	Componente	Cant.
1	ASP027-1	1
2	ASP027-2	1
3	ASP027-3	1
4	ASP027-6	1
5	ASP027-5	1
6	ASP027-4	1
7	Arandela plana M10 Zinc	13
8	Arandela grower M10 pavonado	9
9	Tornillo Cab Hexag G8.8 M10 P1.5X50 mm	2
10	Tuerca anclaje M10 P1.5	5
11	Tornillo Cab Hexag G8.8 M10 P1.5X30 mm	7
12	Tuerca Hexag G8.8 M10 P1.5 Zinc	4
13	Arandela plana 3/4" Zinc	1
14	Tuerca Hexag G6 3/4" uss	1